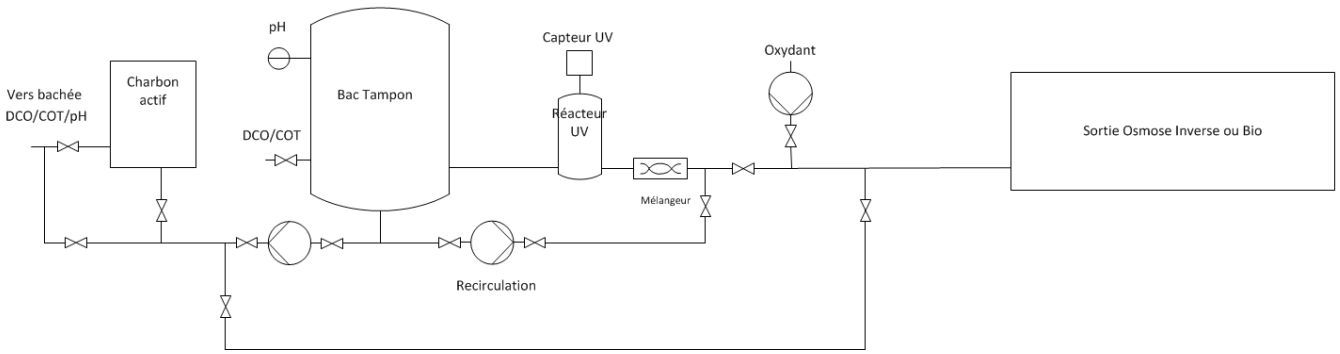Process traitement des eaux ARETZIA avec AOP (H2O2/UV) et/ou CA